СХЕМА

Установочные размеры (мм) указаны на шаблоне (входит в комплект)

Позиции сверления для штифтов

SOB: толщина верхней панели

Позиция сверления для саморезов

Дополнительная информация не обязательна при монтаже

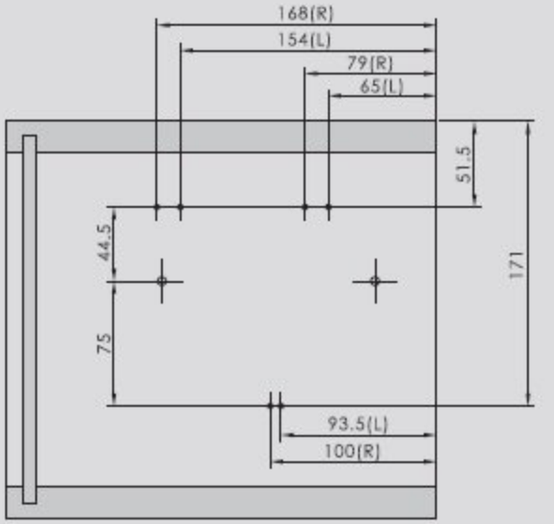

3 х самореза Ø4х35мм

Позиции сверления на фасаде (для деревянных фасадов и широкой алюминиевой рамки)

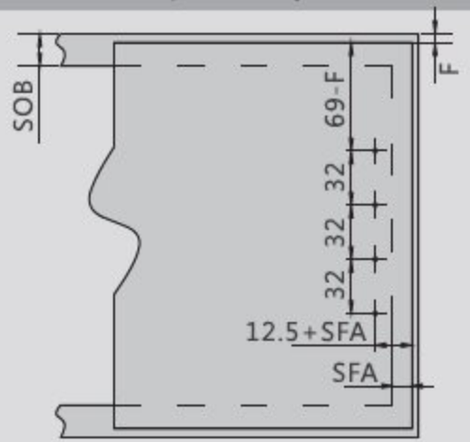

8 саморезов (Ø4х16мм)

8 х винта для алюминиевой рамки (М4х11мм)

SFA: боковое наложение фасада

F: зазор

Позиции сверления на фасаде (для тонкой алюминиевой рамки)

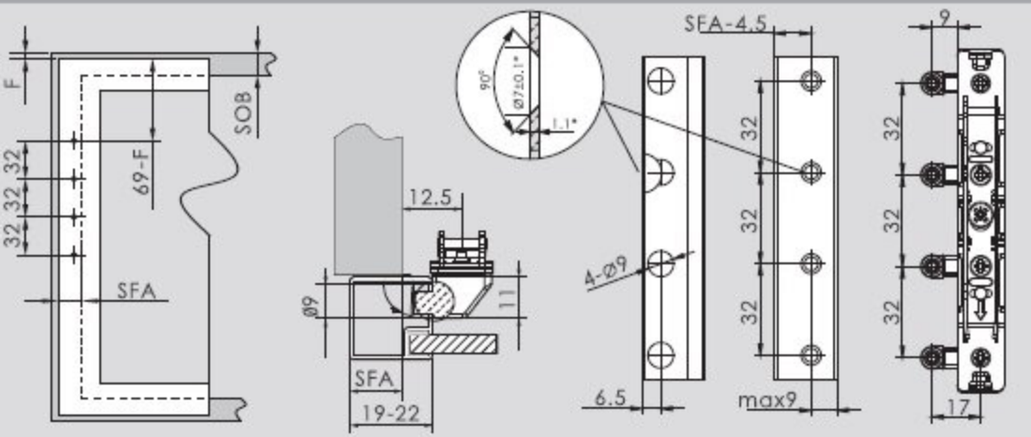

толщина фасада(мм)	19	20	21	22
SFA (мм)	15~19	16~20	17~21	18~22

16 винтов для толкой алюминиевой рамки (М3.5х6мм)

*При изменении толщины материала отрегулируйте размеры сборки

Расчет для установки с карнизом

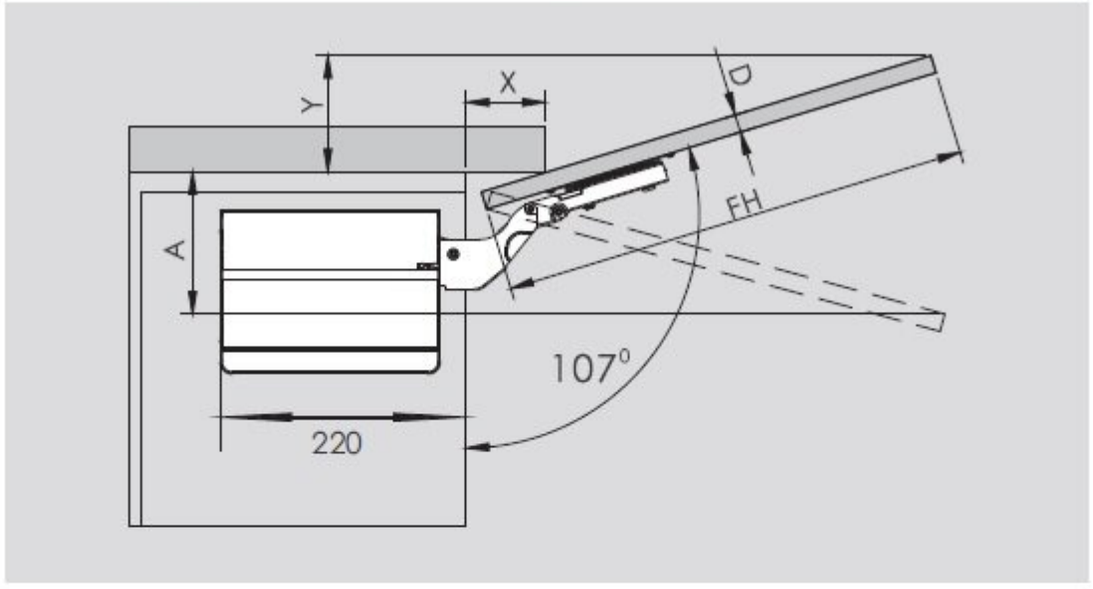

Минимальный зазор

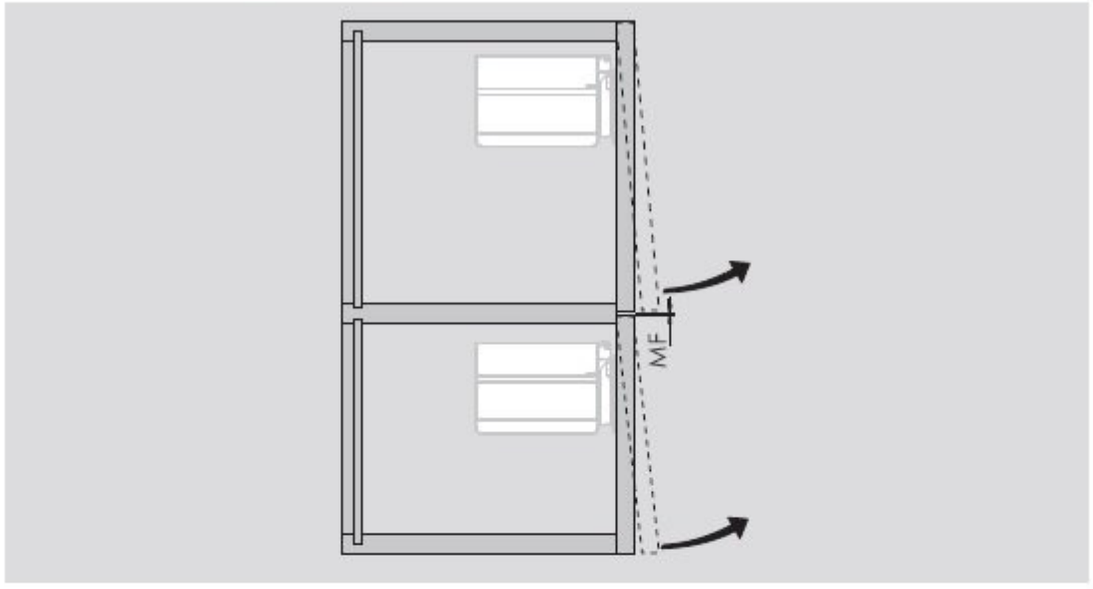

MF: минимальный зазор 2мм

D (мм)	16	19	22	26	28
X (мм)	70	58	49	35	26
Ограничитель угла		Необходимое пространство			
отсутствует		Y=FH x 0.29-15+D			
100°		Y=FH x 0.17-15+D			
75°		A=FH x 0.26+15-D			

ВАЖНО

Дополнительные отверстия для одновременного крепления двух механизмов на перегородки в центре исключают деформацию крепежных отверстий из-за столкновения саморезов друг с другом.